ԿՏՐՎԱԾՔ 6 - 6

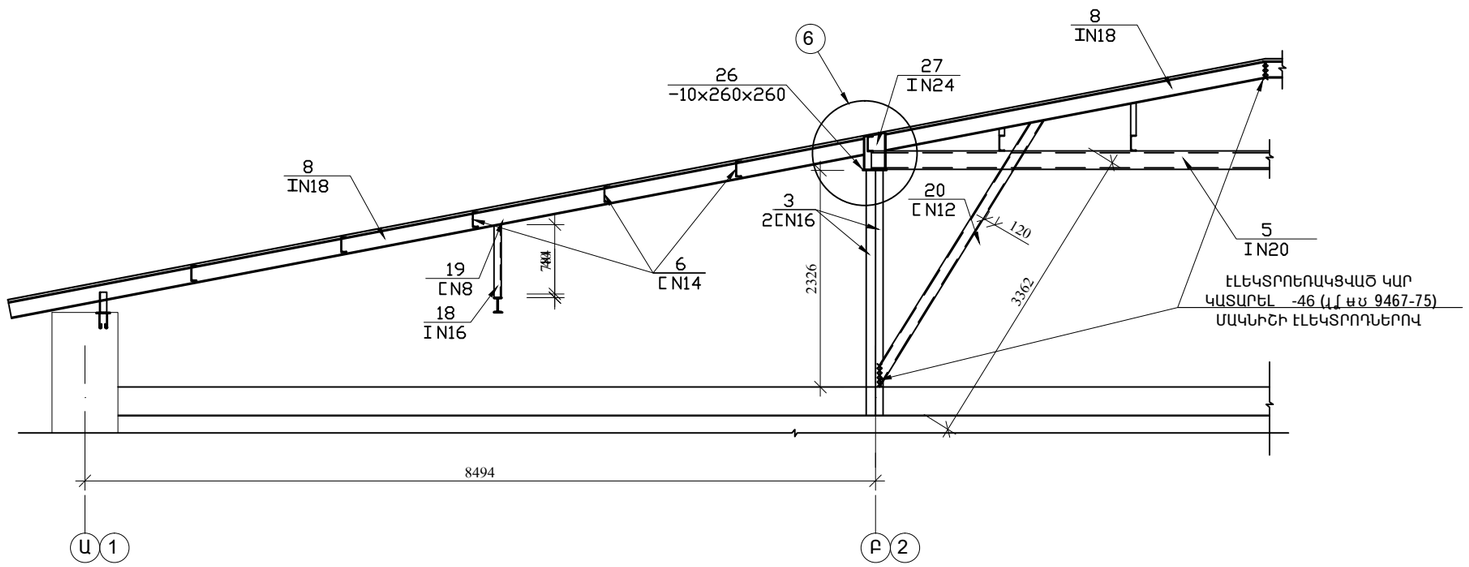

ԿՏՐՎԱԾՔ 7 - 7

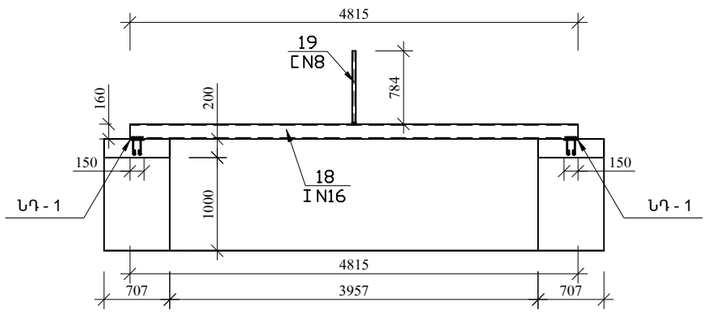

ԿՏՐՎԱԾՔ 8 - 8

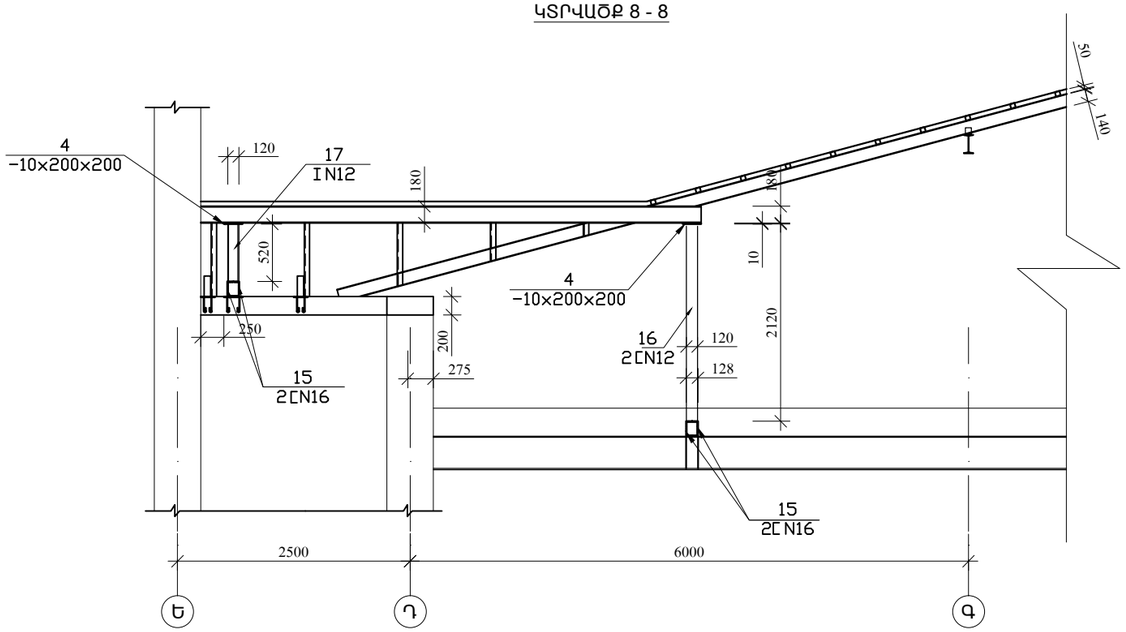

ՆՆԲ պետ	Ա. Պետրոսյան		ԵՔ-ՊԸԱՇՀԲ-11/12-1			
Ն.Գ.Ի.	Ռ. Իսագուլյան		Երևան Մալաթիա-Սեբաստիա վարչական շրջանի վարչական 2-րդ մասնաշենքի հարթ տանիքի վերակառուցումը թեք լանջավոր տանիքի			
			Կտրվածք 6 - 6...8 - 8	Փուլ	Թերթ	Թերթեր
				ԱՆ	11	15
			Կոնստրուկցիա	«Դի-Ար-Գե Շին» ՍՊԸ		